MUFLEDRAIN SLOPE

MUFLE
SISTEMI DI DRENAGGIO ACQUA

IGQ P026
UNI EN 1433

	Codice
Acc. Zincato (senza ganci)	709001
Acc. Zincato (con ganci)	709023
Acciaio Inox	709009

rev. 00

Canaletta in PE-HD SLOPE 100/100

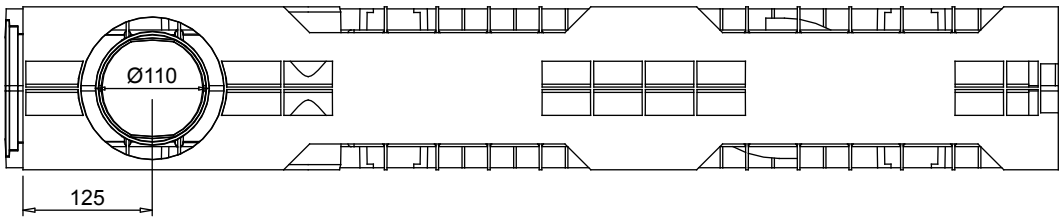

VISTA DAL BASSO

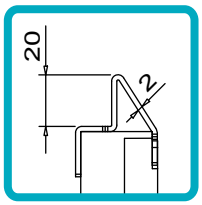

PARTICOLARE
VISTA LATERALE

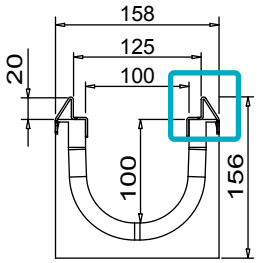

VISTA LATERALE

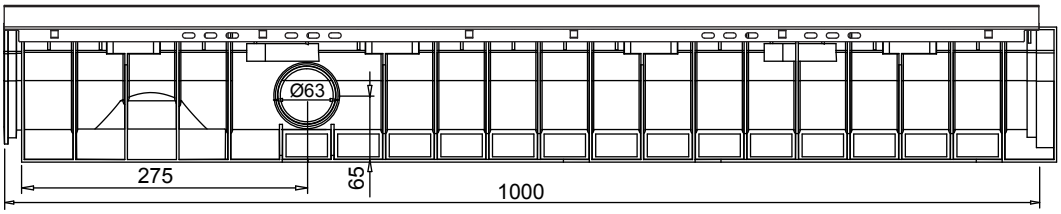

VISTA FRONTALE

Novità.

1 Le nuove canalette MUFLEDRAIN possono raccordarsi tra loro anche con le griglie/coperture già fissate, diminuendo notevolmente i tempi di posa.

2. La superficie interna, oltre a garantire un coefficiente di scabrezza elevato, non presenta alcun foro che la metta in comunicazione con l'esterno evitando così punti di infiltrazione per l'acqua.

Tenuta all'acqua: per assicurare la tenuta stagna delle canalette, si consiglia l'utilizzo di un adesivosigillante bituminoso. A garanzia completa e duratura dell'assenza di perdite attraverso i giunti delle canalette, si può provvedere alla saldatura a caldo dei giunti stessi.

Scheda tecnica

Dimensioni e caratteristiche

NB: Le dimensioni ed i pesi sono soggetti alle normali tolleranze di fabbricazione

Lunghezza	(mm)	1000
Larghezza esterna	(mm)	158
Altezza esterna	(mm)	156
Luce interna	(mm)	100
Altezza interna	(mm)	100
Scarichi		1 x Ø110 e 2 x Ø63
Materiale Canaletta		PE-HD
Materiale Telaio		Acciaio zincato (o inox) (spessore 2mm)
Peso	(Kg)	4.50
Sezione di drenaggio	(cm²)	89.56
Capacità	(dm³ = litri)	8.95

Griglie

Maglia antitacco 33x11	In acciaio zincato, inox	Classe C250
Fessura 20mm	in ghisa sferoidale	Classe C250 - D400 - E600
Maglia	in ghisa sferoidale	Classe C250

azienda certificata ISO 9001:2015
numero verde fax 800 234495
MufleSystem s.r.l. – via dell' industria, 7 – 62017 porto recanati – mc – italy – tel. +39 071 9799122 – fax +39 071 7592275 – info@mufle.com – www.mufle.com
p.iva it 01678850437 – cod. fisc. 01678850437 – cap. soc. € 500.000,00 interamente versato – C.C.I.A.A. MC 01678850437 – REA n. 172231

Il prodotto deve essere posto in opera secondo le specifiche della MufleSystem srl, le istruzioni sono disponibili sul nostro sito internet

MUFLEDRAIN SLOPE

MUFLE
SISTEMI DI DRENAGGIO ACQUA

Sistema di fissaggio **con Gancio**

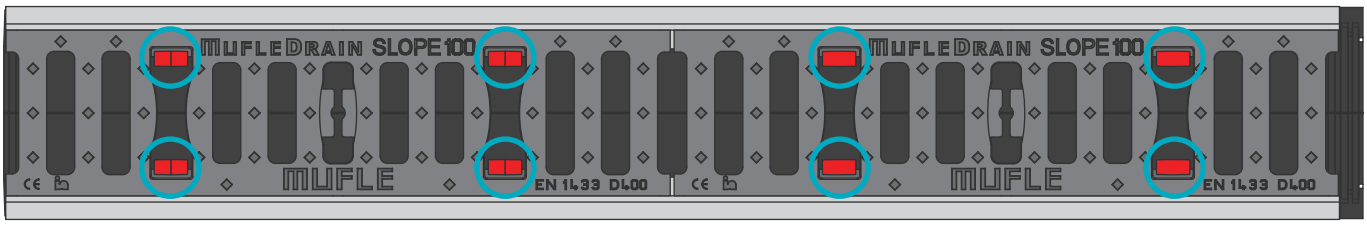

Montaggio*: Posizionare le griglie in corrispondenza dei ganci presenti nel canale

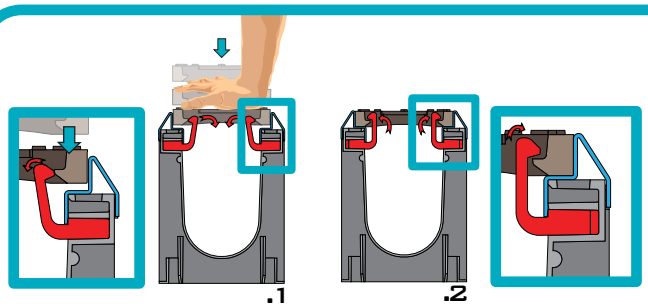

*__Fissaggio__ griglia: Dopo aver posizionato la griglia applicare una pressione dall'alto per azionare i ganci di ancoraggio.

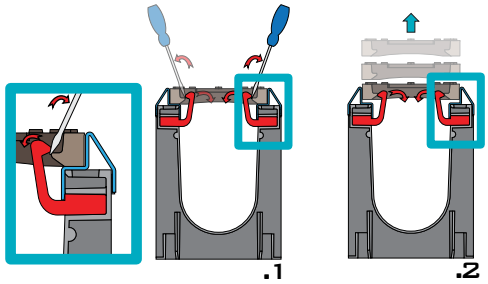

*__Sbloccaggio__ griglia: Utilizzare un cacciavite come perno per sbloccare i ganci di ancoraggio e sollevare la griglia.

Inserimento Zanche

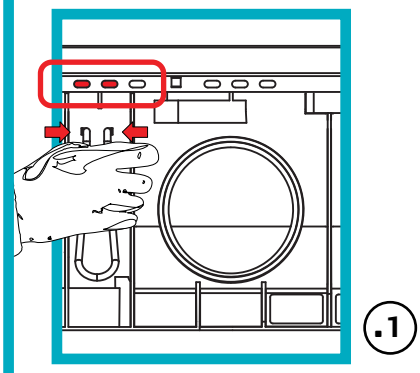

1. Stringere ed avvicinare le due estremità della zanca.

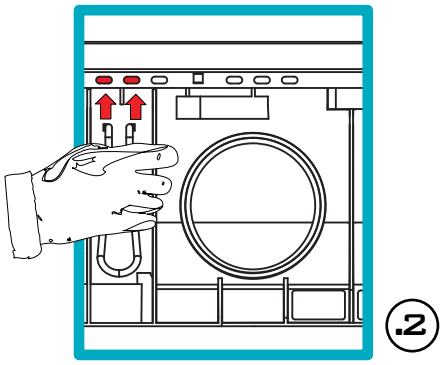

2. Inserire le due estremità all'interno delle fessure realizzate nel telaio.

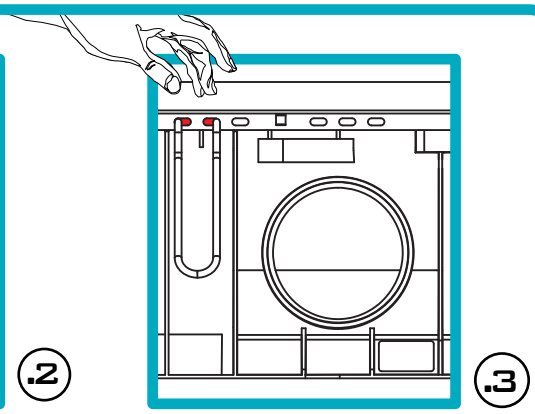

3. **Rilasciare** le due estremità della zanca.

azienda certificata ISO 9001:2015
numero verde fax 800 234495

MufleSystem s.r.l. – via dell' industria, 7 – 62017 porto recanati – mc – italy – tel. +39 071 9799122 – fax +39 071 7592275 – info@mufle.com – www.mufle.com
p.iva it 01678850437 – cod. fisc. 01678850437 – cap. soc. € 500.000,00 interamente versato – C.C.I.A.A. MC 01678850437 – REA n. 172231

Il prodotto deve essere posto in opera secondo le specifiche della MufleSystem srl, le istruzioni sono disponibili sul nostro sito internet